NEW CITY MINERAL SANS COIFFE

LEDA

Portes Coulissantes : Accès d'Angle, Montage en Angle

Robinetterie Thermostatique

Poignée de maintien

Large douche de tête

- Receveur en Béton Minéral : Hauteur 35 mm
  - à poser ou à surélevé sur pieds
- Panneaux de fond en verre de sécurité : 4 mm
  - Blanc Pur ou Taupe
- Portes et parois fixes en verre de sécurité : 5 mm
  - Transparent
  - Traité GLASS PROTECT
- Mitigeur thermostatique sur tablette avec support douchette à main

Large douche de tête dans la coiffe

- Poignée de maintien intérieure

ASSEMBLAGE DES PANNEAUX ET PAROIS SANS VIS
MONTAGE SANS SILICONE

- Options

Châssis Métallique pour pose surélevée et Tabliers en Alu Laqué Blanc
Hauteur 90 ou 125 mm
Siège de douche transparent
Serviteur de douche en Aluminium

Vitrage traité Glass Protect

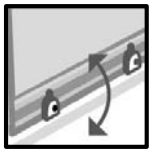

Roulettes Déclipsables

Montage Sans SILICONE

Montage Sans Vis

Cabine RÉVERSIBLE

NEW CITY MINERAL SANS COIFFE

LEDA

Portes Coulissantes : Accès d'Angle, Montage en Angle

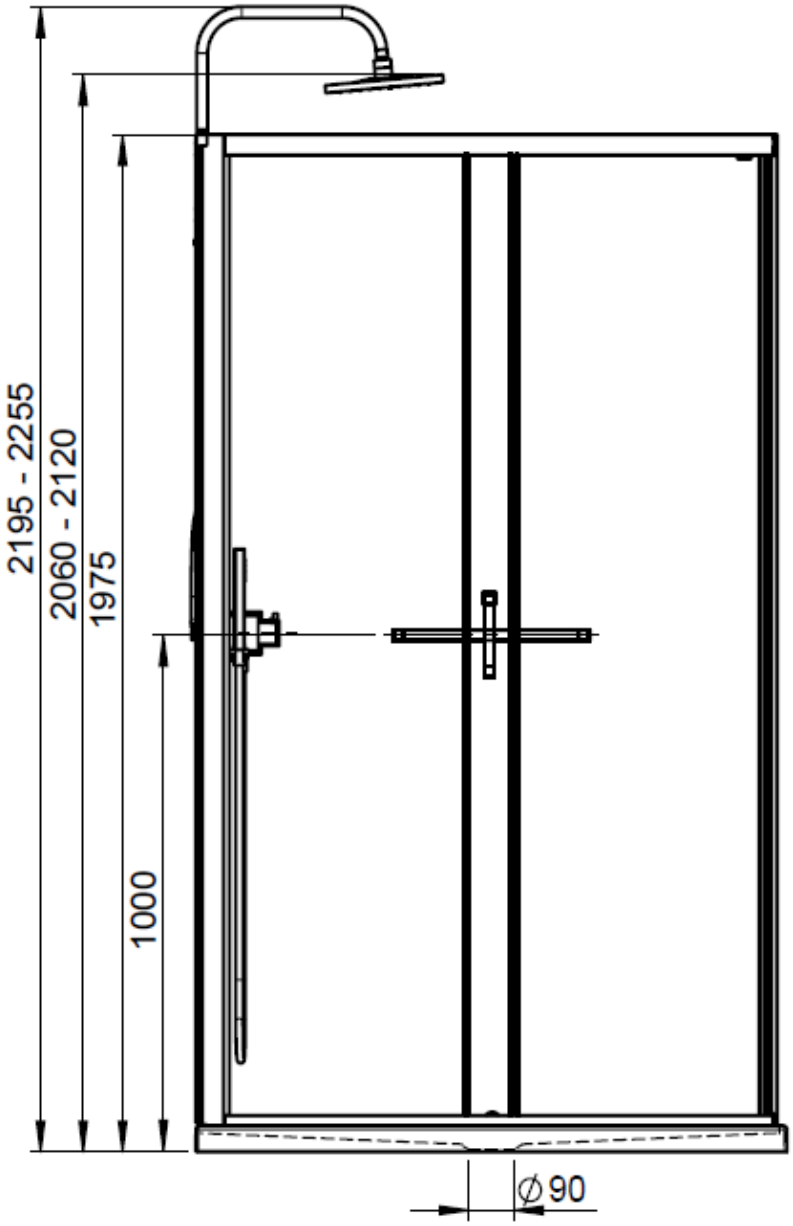

CARRÉE 90x90

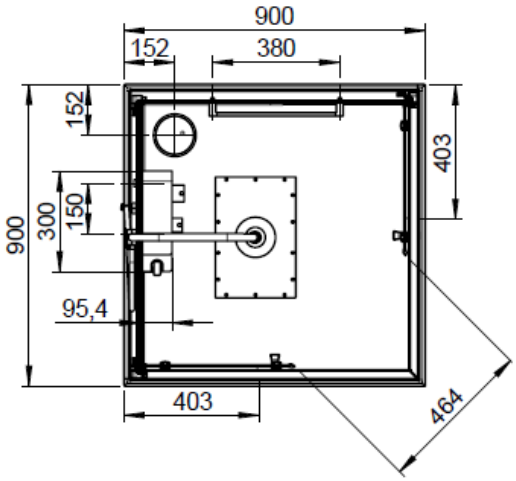

RECTANGULAIRE 100x80

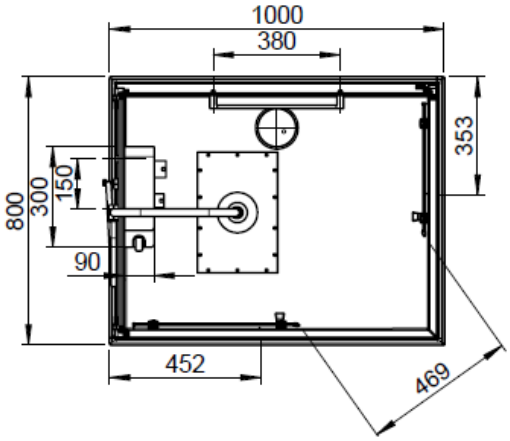
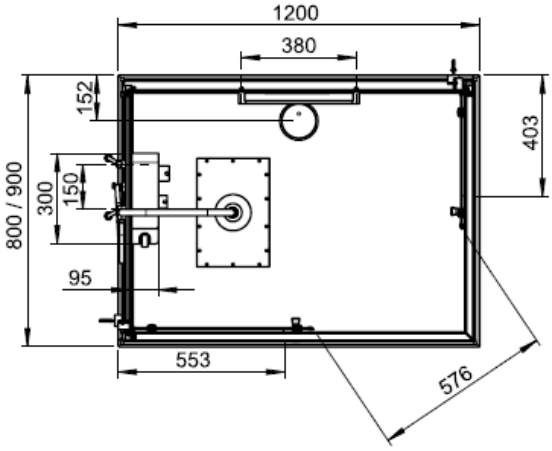
RECTANGULAIRE Coulissant 120x80 et 120x90