LEDA

NOTICE DE MONTAGE POUR / *MONTAGEHANDLEIDING VOOR*

PAROI FIXE RÉVERSIBLE AÉRIA

VERRE TRANSPARENT
PROFILES ARGENT BRILLANT

DOCUMENT A CONSERVER / *DOCUMENT TE BEWAREN*

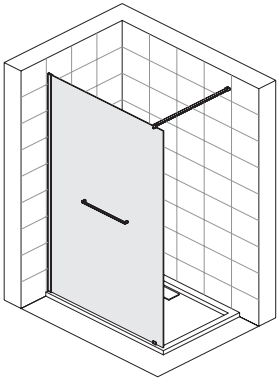

PIII/AÉRIA

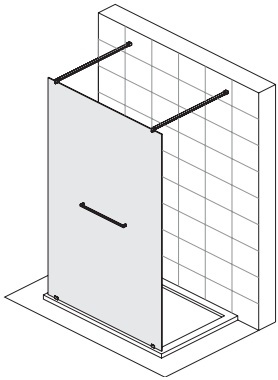

PIV/AÉRIA

(01)20000001883149(94)AllBlank

La société LEDA se réserve le droit d'apporter des modifications techniques sans préavis.

NOTICE A CONSERVER PAR L'UTILISATEUR DU PRODUIT
INSTRUCTIES TE BEWAREN DOOR DE CONSUMENT

LEDA : Z.A. Du Bois Gasseau - CS 40252 SAMOREAU - 77215 AVON CEDEX
TEL : 01 60 71 65 65 - FAX : 01 60 71 66 81

Juin 2017

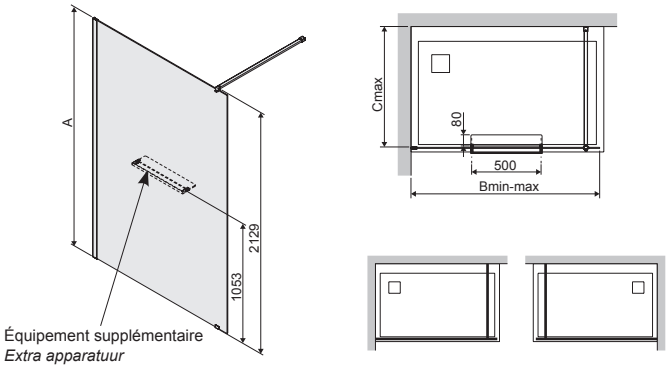

	A [mm]	Bmin-max [mm]	Cmax [mm]
PIII/AÉRIA-80	2103	754-774	1190
PIII/AÉRIA-90	2103	854-874	1190
PIII/AÉRIA-100	2103	954-974	1190
PIII/AÉRIA-110	2103	1054-1074	1190
PIII/AÉRIA-120	2103	1154-1174	1190
PIII/AÉRIA-130	2103	1254-1274	1190
PIII/AÉRIA-140	2103	1354-1374	1190
PIII/AÉRIA-150	2103	1454-1474	1190
PIII/AÉRIA-160	2103	1554-1574	1190

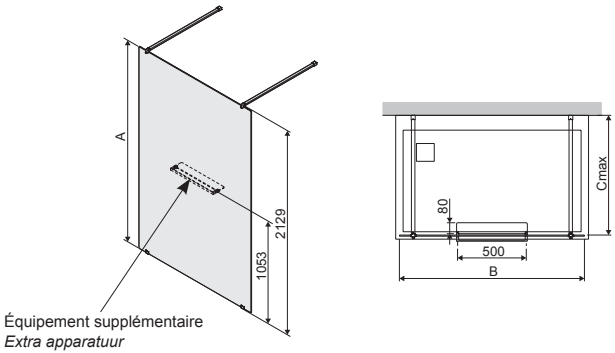

	A [mm]	Bmin-max [mm]	Cmax [mm]
PIV/AÉRIA-140	2103	1347	1190
PIV/AÉRIA-150	2103	1447	1190
PIV/AÉRIA-160	2103	1547	1190

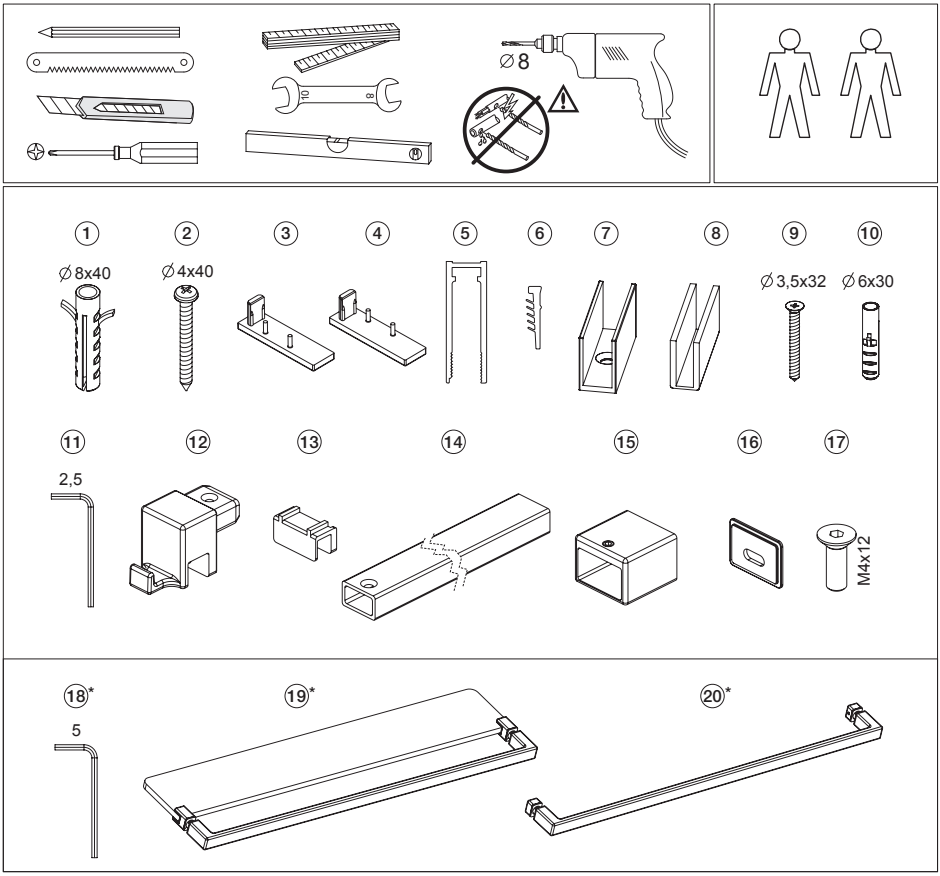

	1	2	3	4	5	6	7	8	9	10	11	12	13	14	15	16	17	18	19	20
PIII/AÉRIA	4	4	1	1	1	1	1	1	1	1	1	1	1	1	1	1	1	0/1	0/1	0/1
PIV/AÉRIA	2	2	-	-	-	-	2	2	2	2	1	2	2	2	2	2	2	0/1	0/1	0/1

* - FR Équipement supplémentaire
NL Extra apparatuur

ENTRETIEN

NE PAS UTILISER DE PRODUITS ABRASIFS pour nettoyer la paroi

NOTICE:

a. Lire attentivement la notice avant installation. Vérifier tous les éléments de la liste Ci – dessous .

b. Préparer toutes les pièces et les outils dont vous aurez besoin et installer le produit en suivant les étapes d'instructions.

ONDERHOUD

Gebruik geen agressieve, schurende onderhoudsproducten voor de reiniging van het scherm.

Notitie

a. Lees aandachtig de handleiding alvorens aan te vangen met de montage. Kijk na of alle onderdelen van onderstaande lijst aanwezig zijn.

b. Leg alle materialen en werkgerief klaar en start met de installatie door de verschillende stappen van het montagevoorschrift te volgen.

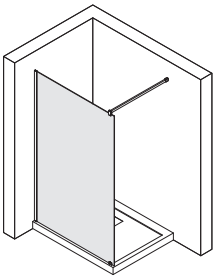

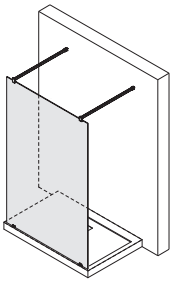

* - FR Équipement supplémentaire
NL Extra apparatuur

A1

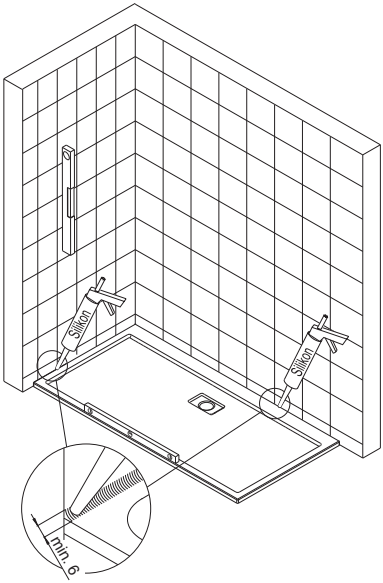

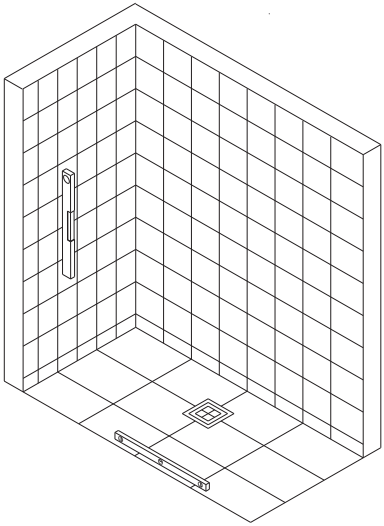

A2

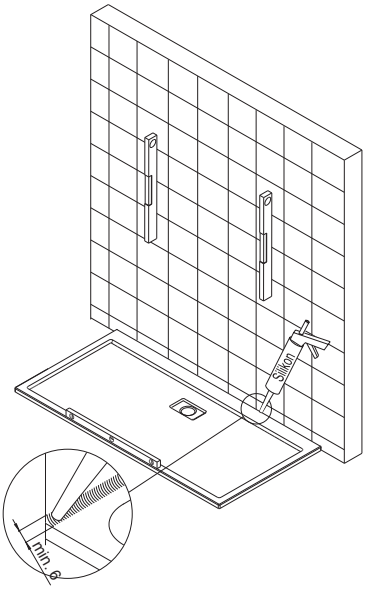

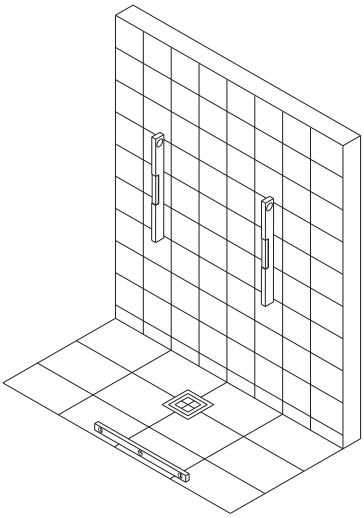

B

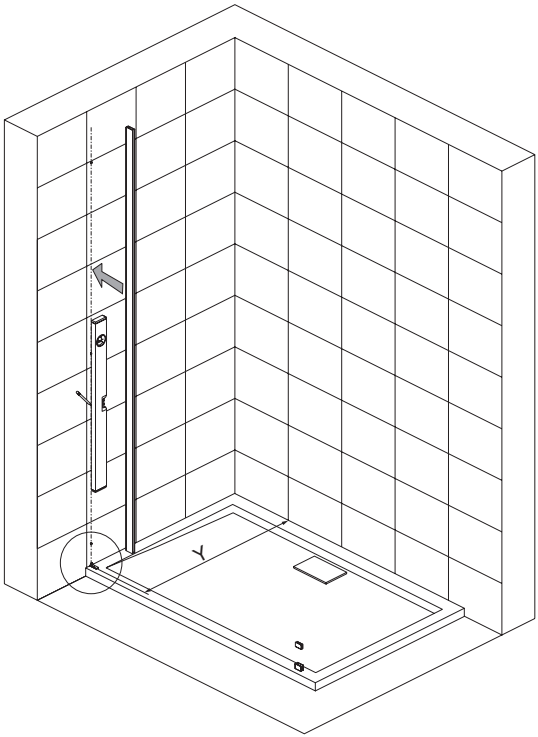

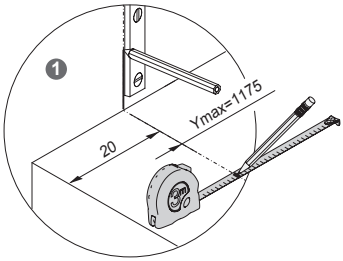

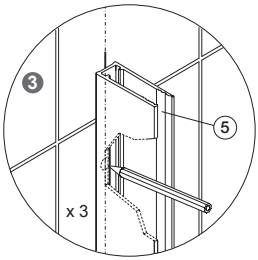

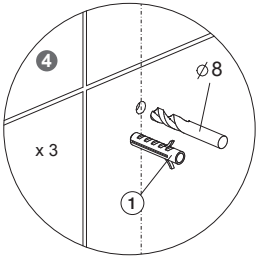

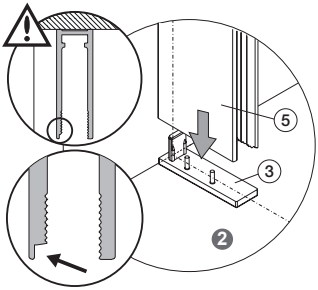

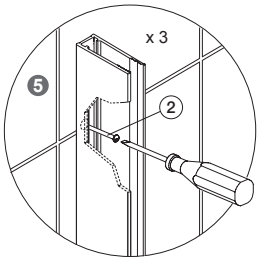

C

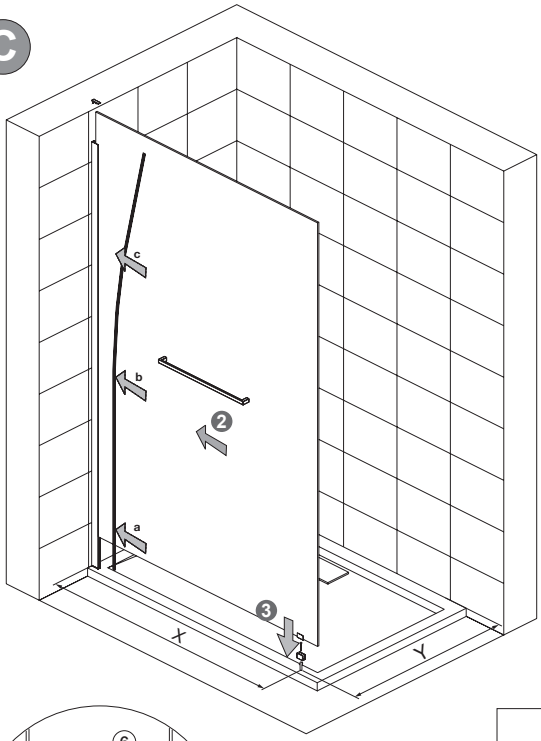

	X [mm]
800	647
900	747
1000	847
1100	947
1200	1047
1300	1147
1400	1247
1500	1347
1600	1447

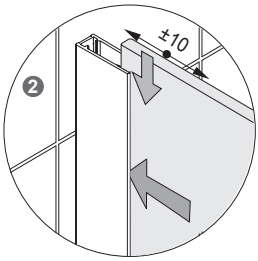

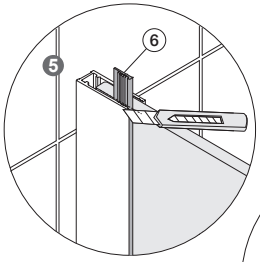

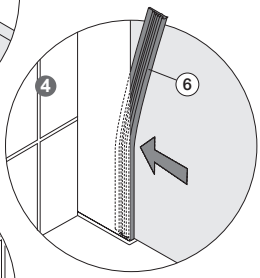

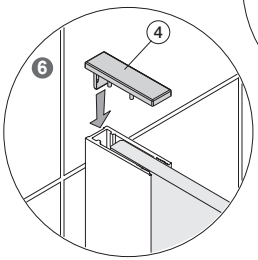

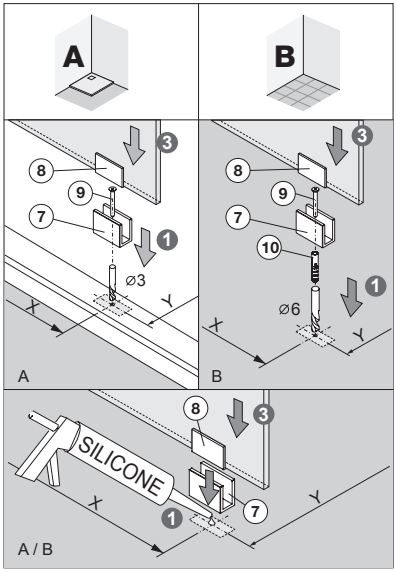

	X [mm]
800	647
900	747
1000	847
1100	947
1200	1047
1300	1147
1400	1247
1500	1347
1600	1447

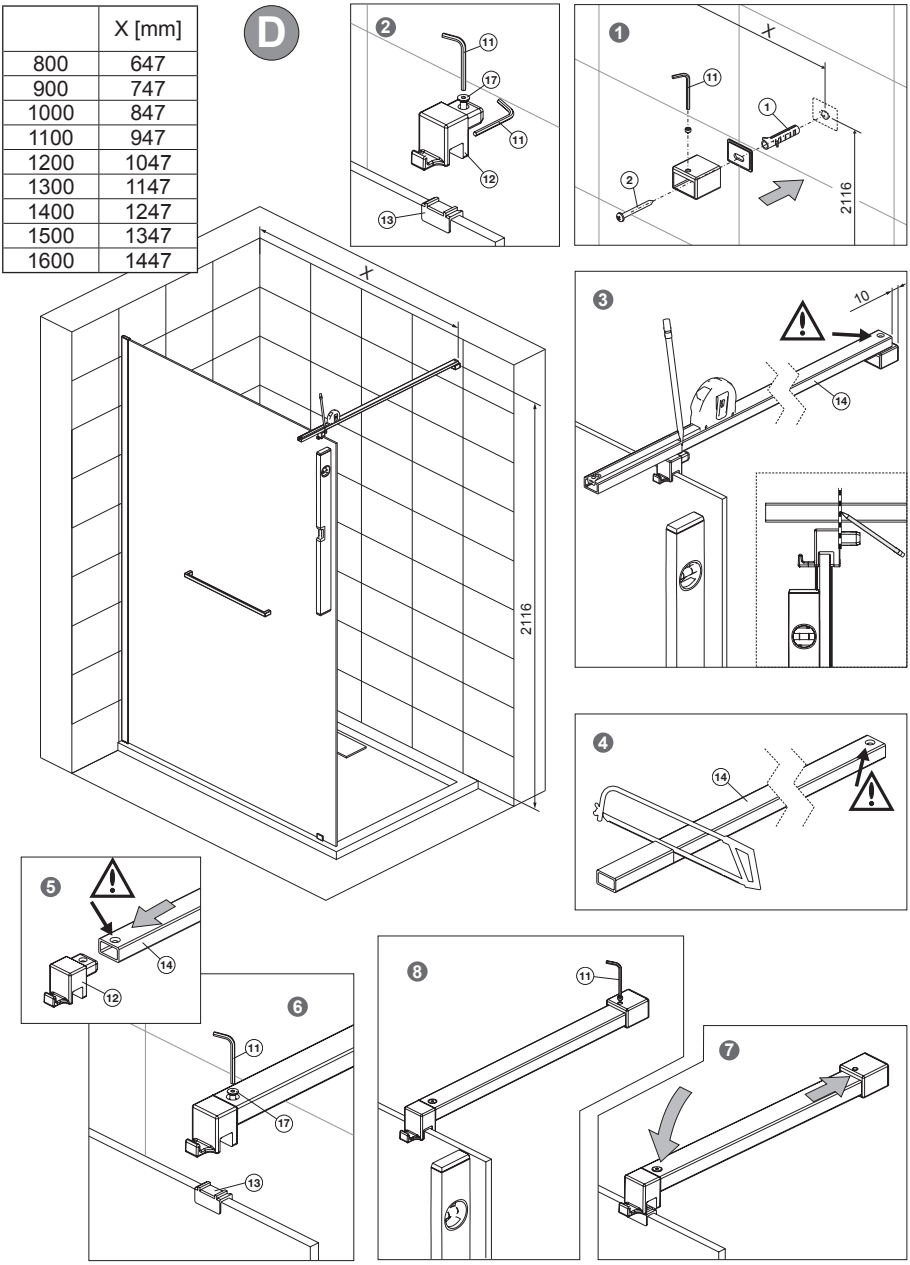

E

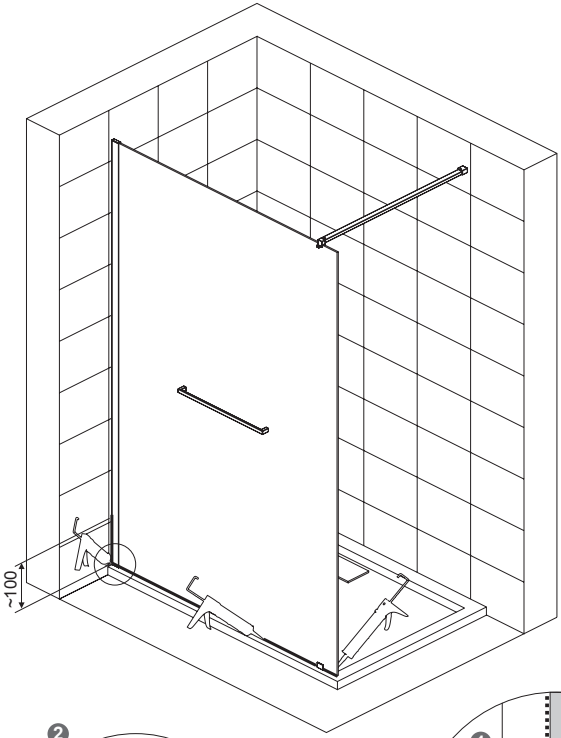

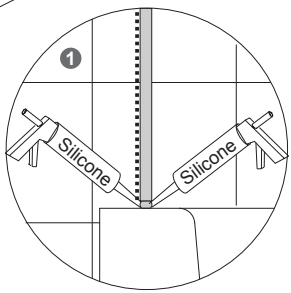

F

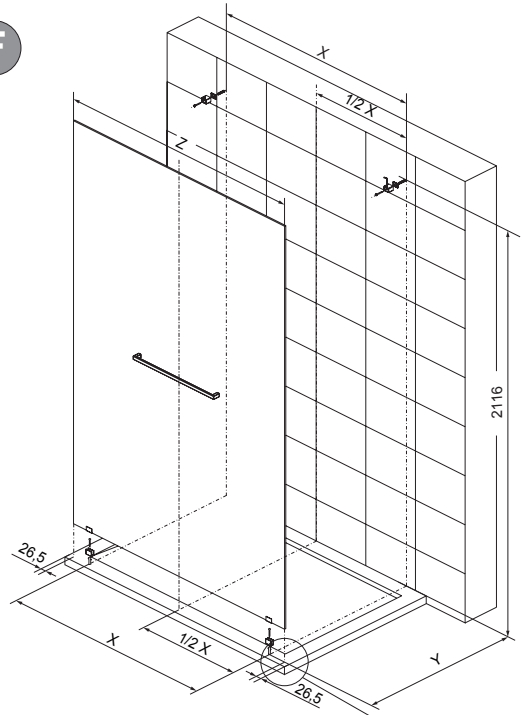

	X [mm]	Z [mm]
1400	1112	1347
1500	1212	1447
1600	1312	1547

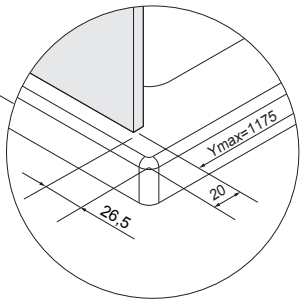

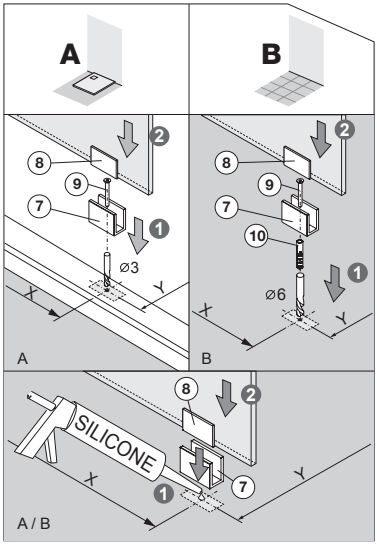

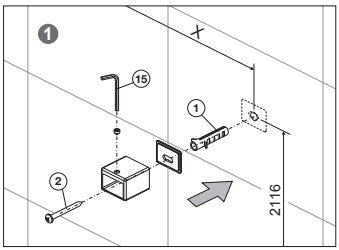

G

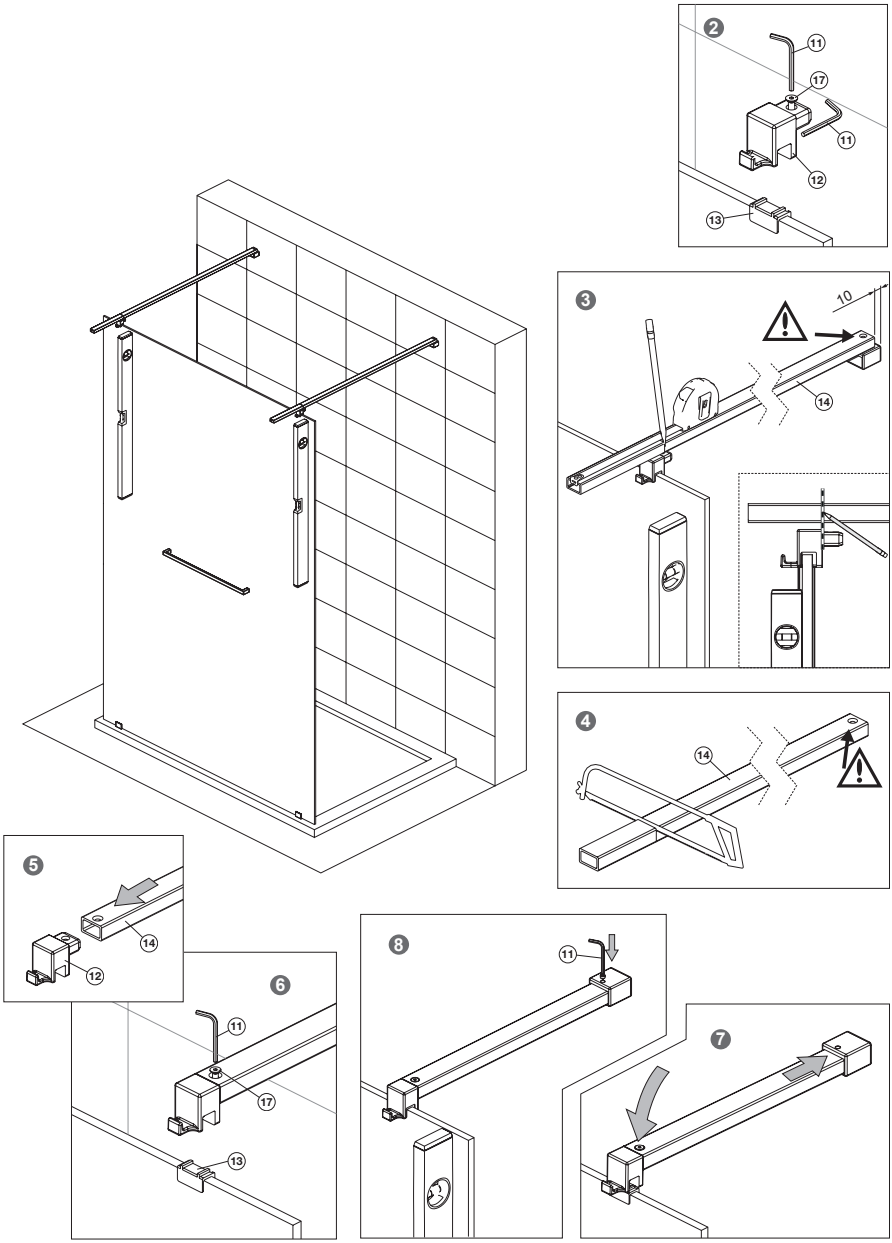

H

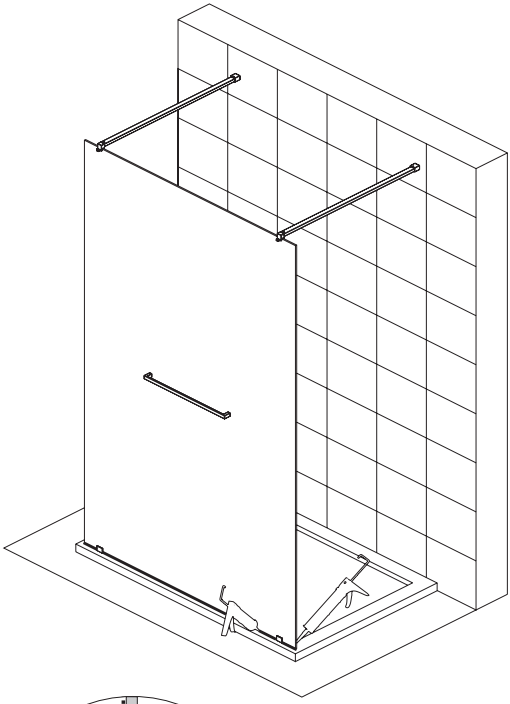

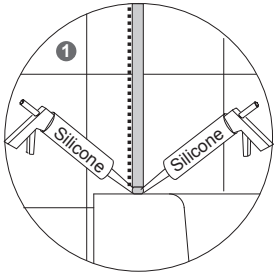

I

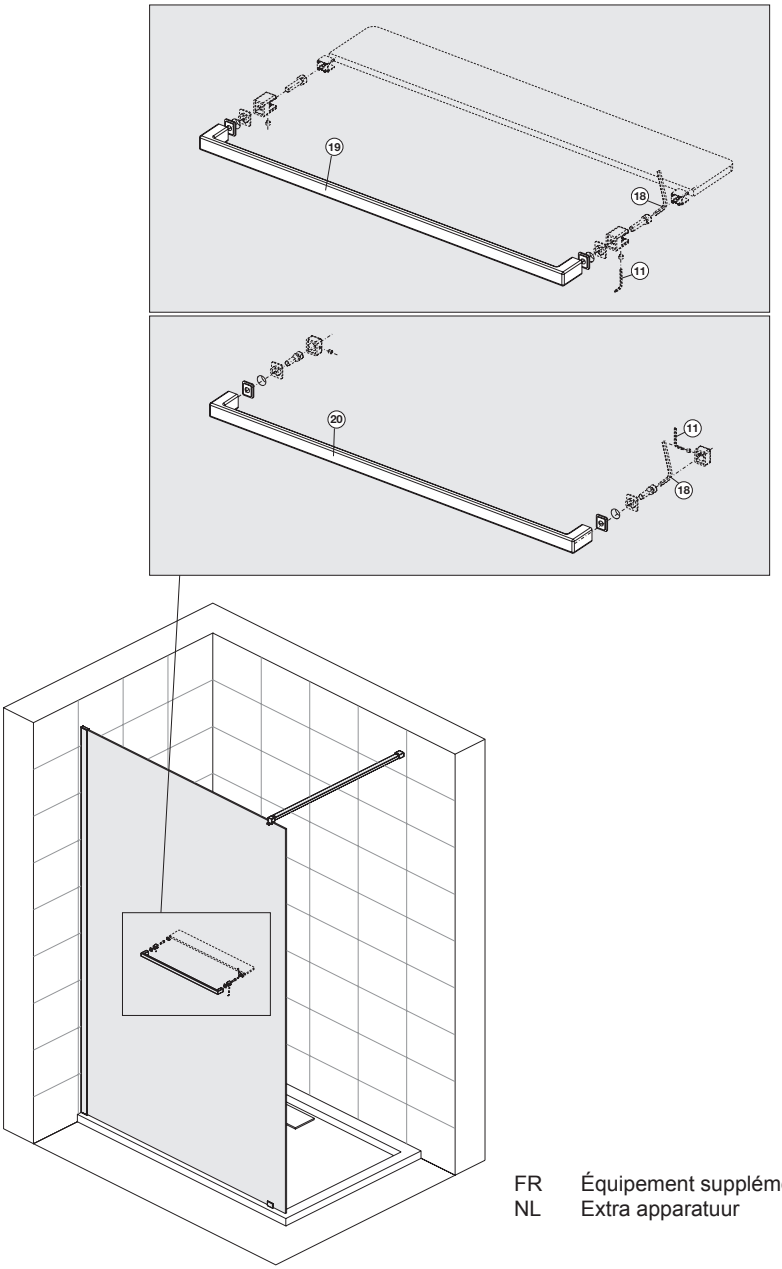

FR Équipement supplémentaire
NL Extra apparatuur

PIII/AÉRIA

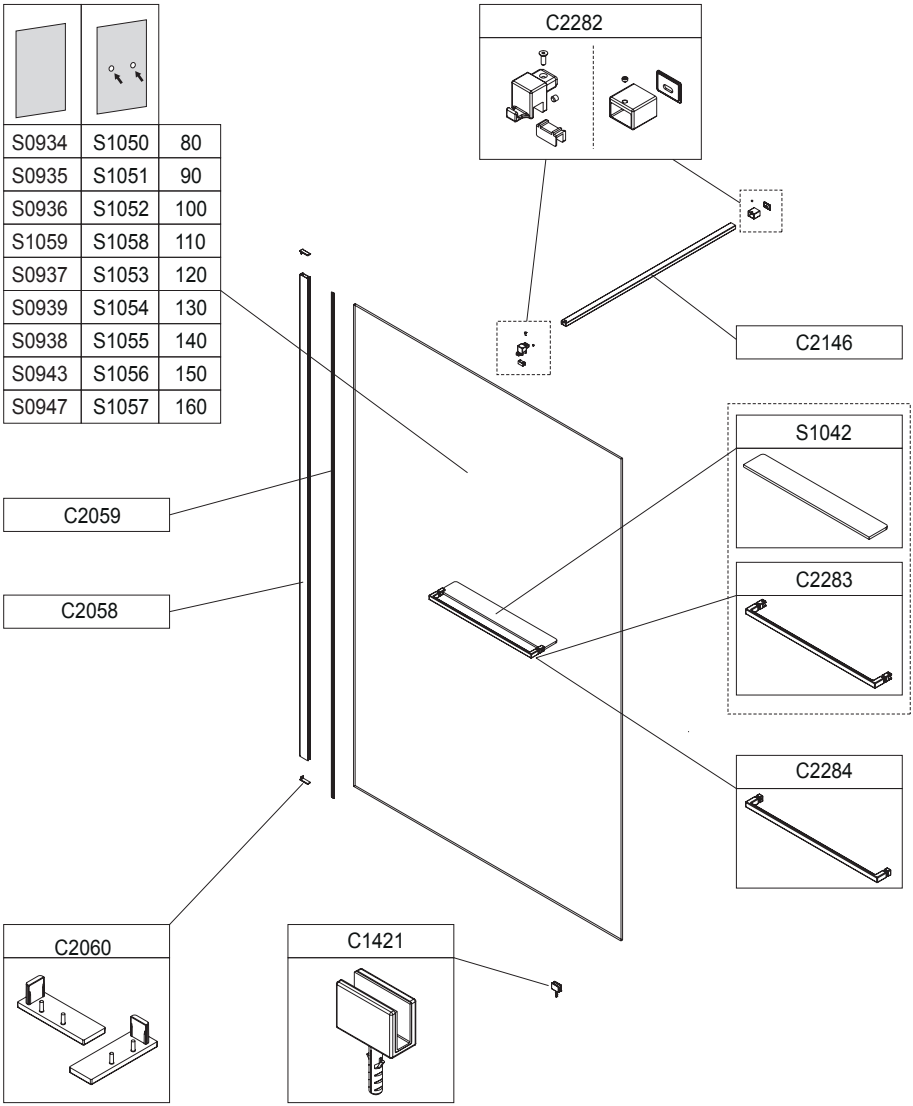

S0934	S1050	80
S0935	S1051	90
S0936	S1052	100
S1059	S1058	110
S0937	S1053	120
S0939	S1054	130
S0938	S1055	140
S0943	S1056	150
S0947	S1057	160

Ref	Qté
C1421	1
C2058	1
C2059	1
C2060	1
C2146	1
C2282	1
C2283	1
C2284	1
S0934	1
S0935	1
S0936	1
S0937	1
S0938	1
S0939	1
S0943	1
S0947	1
S1042	1
S1050	1
S1051	1
S1052	1
S1053	1
S1054	1
S1055	1
S1056	1
S1057	1

PIV/AÉRIA

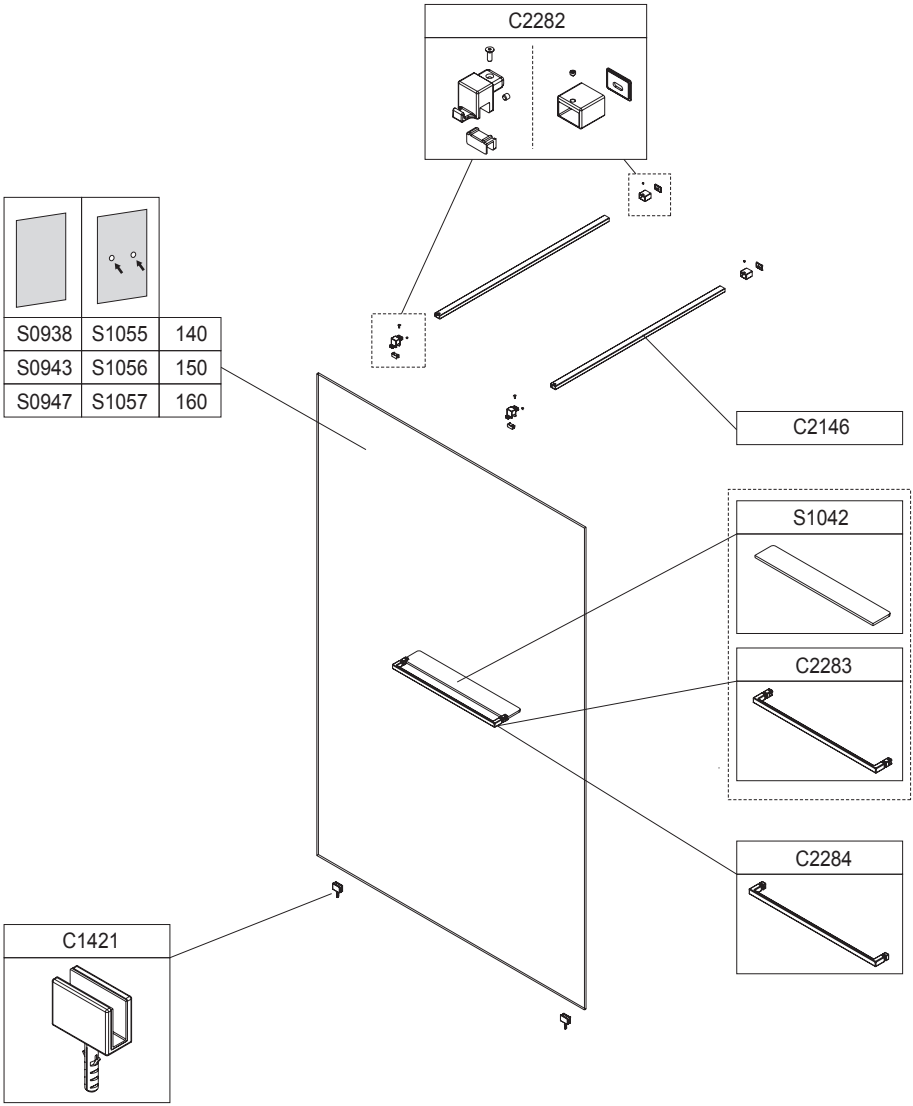
C2282
S0938
S1055
140
S0943
S1056
150
S0947
S1057
160
C2146
S1042
C2283
C2284
C1421

Ref	Qté
C1421	1
C2146	1
C2282	1
C2283	1
C2284	1
S0938	1
S0943	1
S0947	1
S1042	1
S1055	1
S1056	1
S1057	1

TRAITEMENT GLASS PROTECT

Le revêtement Glass Protect est un traitement du verre qui facilite l'entretien des parois vitrées en limitant les dépôts de calcaire, de graisse et de saleté. Le traitement rend la surface du verre hydrophobe et oléophobe. Ainsi, les liquides ou substances aqueux et huileux ou gras sont repoussés et glissent à la surface sans laisser de traces. Le verre a donc des propriétés de déperlence à l'eau, ainsi qu'aux substances grasses, et de ce fait présente des caractéristiques anti calcaires.
Le revêtement Glass Protect est si fin qu'il ne se voit pas à l'oeil nu, il ne modifie pas la transparence du verre : le seul effet visible révélant la présence de ce revêtement, c'est la formation de grosses gouttes d'eau qui glissent à la surface de la paroi et non la diffusion uniforme de milliers de gouttelettes d'eau qui s'accrochent et s'étalent sur la paroi.

A la différence des verres non traités, les verres traités Glass Protect vont être beaucoup plus faciles à nettoyer. **Cela ne signifie pas pour autant que les verres traités Glass Protect ne doivent pas être nettoyés.** Il peut rester des résidus visibles sur le verre après l'utilisation de la douche, notamment de savon. Ces résidus seront plus ou moins importants, et les particules se détacheront plus facilement.

Dans ce cas-là, afin d'assurer la longévité du traitement des parois de douche, il faut absolument respecter les conseils d'entretien et éviter d'utiliser :

- des poudres et des crèmes abrasives
- des nettoyants alcalins
- des nettoyants caustiques
- des produits acides
- des nettoyants désinfectants
- des nettoyeurs vapeur

Ces produits agressifs ne sont pas utiles puisque l'entretien s'effectue très facilement avec des produits doux comme les nettoyant neutres qui lavent mais n'attaquent pas le revêtement protecteur des parois de douche.

ENTRETIEN

- Il est possible que le traitement anti-calcaire laisse des traces sur les vitrages, nous vous conseillons de nettoyer ceux-ci après l'installation des parois à l'aide d 'un chiffon doux et sec.

- NE PAS UTILISER DE PRODUITS ABRASIFS OU SOLVANTS.

GLASS PROTECT BEHANDELING

De Glass Protect-toplaag is een glasbehandeling die de afzetting van kalk, vet en vuil vermindert en zo het onderhoud van glaswanden vergemakkelijkt. Door de behandeling wordt het glasoppervlak waterwerend en vetafstotend gemaakt. Op die manier kunnen vetten en waterachtige of olieachtige stoffen zich niet meer hechten en glijden ze van het oppervlak af zonder sporen achter te laten.
Het glas doet water en vetstoffen parelen en gaat zo kalkafzetting tegen.
De Glass Protect-toplaag is zo fijn dat ze niet met het blote oog zichtbaar is en heeft geen invloed op de transparantie van het glas: het enige zichtbare effect is de vorming van grote waterdruppels die over het oppervlak van de glaswand glijden in plaats van duizenden kleine waterdruppeltjes die zich gelijkmatig verspreiden en op de glaswand hechten.

Glaswanden die behandeld werden met Glass Protect zijn veel gemakkelijker in het onderhoud dan niet-behandelde glaswanden. **Dit betekent uiteraard niet dat met Glass Protect behandelde glaswanden niet gereinigd moeten worden.** Na het douchen kunnen er immers vuilresten, in het bijzonder zeepresten, zichtbaar zijn op het glas. Deze resten kunnen aanzienlijk zijn, en de deeltjes zullen gemakkelijker loskomen.

In dit geval is het zeer belangrijk dat de onderhoudsaanbevelingen gevolgd worden om de duurzaamheid van de Glass Protect-behandeling te garanderen. Vermijd het gebruik van:

- schuurpoeders en schuurcrèmes
- alkalische reinigingsproducten
- bijtende reinigingsproducten
- zure reinigingsproducten
- desinfecterende reinigingsproducten
- stoomreinigers

Dergelijke agressieve producten zijn niet nuttig omdat het onderhoud zeer gemakkelijk kan gebeuren met zachte producten, zoals neutrale reinigingsproducten die het oppervlak reinigen maar de beschermlaag van de glazen douchewand niet aantasten.

ONDERHOUD

Het is mogelijk dat de Glass Protect behandeling strepen nalaat op de glasdelen.
Wij raden u aan deze na plaatsing te reinigen met een zacht doek.

GEEN SCHUUR- OF OPLOSMIDDELEN GEBRUIKEN.

175-0540A-ML-LED, Druk 10/2017

LEDA

ZA du bois Gasseau
CS 40252 SAMOREAU
77215 AVON CEDEX France
Tél. : 01 60 71 65 65 - Fax : 01 60 71 66 81 - info@leda.tm.fr