LEDA

Bien-Être Premium
Bien-Être
Access
New City Minéral
Kara Minéral

collection cabines *minérales*

bien-être premium
& bien-être

Bien-Être Premium version Avantage en angle

Bien-Être Premium version Avantage en niche

Bien-Être version Confort

Bien-Être version Avantage

équipement

Les cabines BIEN-ÊTRE PREMIUM se distinguent par leur équipement complet haut de gamme soigneusement sélectionné pour offrir à son utilisateur un fonctionnement sécurisant intégré dans un design épuré et exigeant (siège, barres de maintien, traitement antidérapant du receveur).

L'équipement de cabines BIEN-ÊTRE PREMIUM et BIEN-ÊTRE se décline en 2 versions : Avantage et Confort. Receveur en béton minéral h. 35 mm à poser équipe les 2 versions. Options châssis et tabliers pour une pose en surélevé.

caractéristiques

profilés argent mat
vitrage 4/6 mm traité Glass Protect
vitrage transparent ou
dépoli dégradé
fond en verre blanc ou
fond en verre gris (nous consulter pour cette finition)

avantages

Installation rapide et facilitée par le montage de la cabine sans silicone. Receveur en béton minéral, sa résistance et sa stabilité sont particulièrement adaptées aux grandes dimensions. Choix de l'équipement selon la gamme BIEN-ÊTRE PREMIUM ou BIEN-ÊTRE.

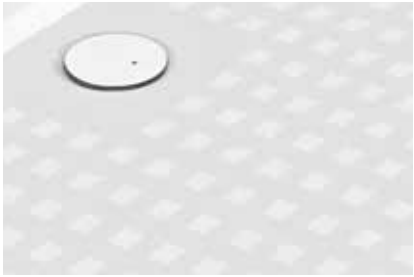
Le traitement antidérapant (classe PN24) selon la gamme est disponible en série (Bien-Être Premium) ou en option (Bien-Être).

solution d'ouverture

porte coulissante sans seuil
accès de face
réversible
Installation en angle ou en niche

7 dimensions

rectangle 80x120, 80x140, 80x160, 80x170, 90x120, 90x140, 90x160 cm

installation

BIEN-ÊTRE PREMIUM, en angle ou en niche
BIEN-ÊTRE en angle

Bien-Être Premium sur-mesure en niche, version Avantage

Une porte pivotante ouverture totale sur-mesure peut être installée avec les cabines de douche BIEN-ÊTRE PREMIUM, en angle ou en niche pour fermer un espace de rangement personnalisé.

access

exemple de pose avec châssis et tablier

équipement

ACCESS est une cabine de douche haut de gamme. La qualité de sa construction et ses finitions garantissent un plaisir d'utilisation et un aspect impeccable dans le temps.
Son équipement est très complet et se décline en 2 versions : Avantage et Confort.
Receveur en béton minéral h. 35 mm à poser équipe les 2 versions. Options châssis et tabliers pour une pose en surélevé.

caractéristiques

profilés argent mat
vitrage 4/6 mm traité Glass Protect
vitrage transparent ou
dépoli dégradé
fond en verre blanc ou
fond en verre gris (nous consulter pour cette finition)

avantages

Montage facile par l'intérieur et sans silicone. Fermeture magnétique de portes.

6 solutions

porte pivotante avec partie fixe
version en angle, en niche et en milieu de mur
portes coulissantes accès d'angle
portes coulissantes 1/4 de rond
portes pivotantes 1/4 de rond

6 dimensions

carré 90, 100 cm
rectangle 80x100, 80x120 cm
1/4 de rond 90 et 100 cm

exemple de pose avec châssis et tablier

Receveur en béton minéral à poser.
Option : un traitement antidérapant en usine (classe PN24).

new city minéral

Nouveauté 2019

3 solutions

porte pivotante AE
portes coulissantes accès d'angle
portes coulissantes 1/4 de rond

5 dimensions

carré 90 cm
rectangle 80x100, 80x120, 90x120 cm
1/4 de rond 90 cm

équipement

Les cabines NEW CITY MINÉRAL existent en version avec et sans coiffe. Leur équipement est très complet et présente un excellent rapport qualité-prix.
Receveur en béton minéral h. 35 mm à poser apporte une excellente stabilité de l'ensemble et constitue une solution de choix par rapport aux exigences d'un chantier de rénovation.

L'ensemble robinetterie thermostatique avec support de douchette à main est intégré dans un support tablette très tendance.

caractéristiques

profilés argent brillant
vitrage 5 mm traité Glass Protect
vitrage transparent
fond en verre blanc ou couleur taupe
installation en angle

avantages

Installation rapide et facilitée par le montage de la cabine sans vis et sans silicone.
Option pieds et châssis pour une pose surélevé.

karaminéral

Nouveauté 2019

équipement

KARA MINÉRAL se caractérise par une forme épurée et fonctionnelle pouvant intégrer la majorité de styles de salles de bain.
Son équipement est très complet et présente un excellent rapport qualité-prix.
Receveur en béton minéral :
sa résistance et sa stabilité sont tout particulièrement recommandées pour les chantiers de rénovations.
Une large douche de tête est réglable en hauteur sur 30 cm de l'intérieur de la cabine et sans aucun outil.
Une douchette à main sur curseur, un porte-savon, une barre de maintien et un mitigeur thermostatique complètent l'équipement.

caractéristiques

profilés argent mat
vitrage 5 mm traité Glass Protect
vitrage transparent ou
bande centrale h.80 cm effet dépoli
fond en verre blanc ou
fond en verre gris métallisé
installation en angle

avantages

Installation rapide et facilitée par le montage de la cabine sans vis et sans silicone.
Option pieds et châssis pour une pose surélevé.

4 solutions

porte pivotante AE
portes coulissantes accès d'angle
portes coulissantes 1/4 de rond
porte coulissante accès de face

6 dimensions

carré 80, 90 cm
rectangle 80x100, 80x120, 90x120 cm
1/4 de rond 90 cm

nos avantages produits

assemblage des parois et panneaux sans vis

Un ingénieux système de profilés permet l'assemblage sans vis des parois et de panneaux de cabines New City Minéral et KARA Minéral. Cela représente un gain de temps précieux pour les installateurs, assure une finition très esthétique et une appréciable facilité d'entretien.

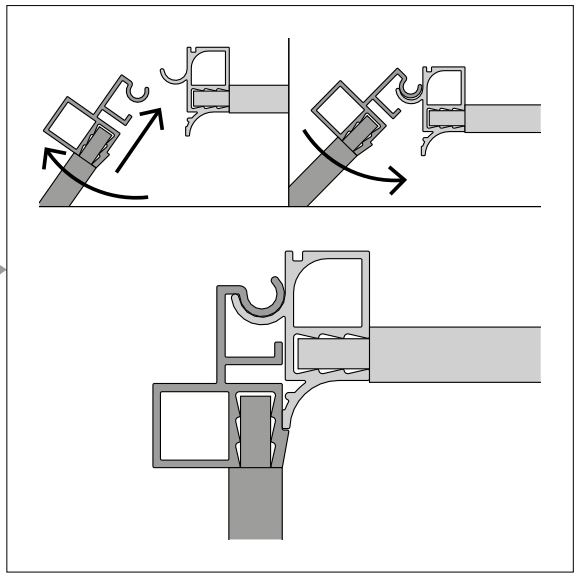

montage par l'intérieur

Les cabines Bien-Être Premium, Bien-Être et Access sont montées par l'intérieur. Ce type de montage facilite le travail d'installation et est un gain de temps significatif.

montage en posé ou en surélevé

Les receveurs en béton minéral de toutes nos cabines équipées de ce type de receveurs, sont prévus pour une installation posée ne faisant apparaître que l'épaisseur du receveur de 35 mm. Parce que certaines configurations de sdb peuvent exiger une installation surélevée nous vous proposons des châssis et des tabliers pour ce type de pose. L'intérêt de la solution châssis est la facilité de montage.
Les tabliers en aluminium laqué blanc de 2 hauteurs différentes (90 et 125 mm) offrent un choix pour parfaire votre installation.

montage sans silicone

Innovateur dans ce domaine, LEDA fut le 1er fabricant à produire une cabine de douche SANS SILICONE il y a déjà plus de 15 ans. Aussi, de par leur conception, LEDA garantit une étanchéité parfaite, sans l'ajout de silicone, de tous ses espaces et cabines de douche. De plus, ce procédé facilite l'installation et la mise en oeuvre de ces produits. Le montage SANS SILICONE évite également d'avoir à remplacer les joints qui vieillissent dans le temps (environ tous les 2 à 3 ans).

font les solutions pour les pros !

profilés clipsés sur le receveur

Les profilés de cabines Bien-Être Premium, Bien-Être et Access sont clipsés sur les receveurs - une solution plus esthétique qui a l'avantage supplémentaire de faciliter l'entretien des cabines.

panneau robinetterie démontable de l'intérieur

Les cabines Bien-Être Premium, Bien-Être et Access ont des panneaux support de robinetterie démontables ce qui permet une intervention rapide sur l'installation.

traitement Glass Protect de vitrages

Nous appliquons en usine un produit déperlant facilitant l'écoulement de l'eau sur les vitrages de nos parois et cabines. Ce traitement diminue les dépôts et facilite le nettoyage et l'entretien de votre paroi, espace ou cabine de douche.
En aucun cas, ce traitement n'évitera un entretien périodique et régulier.

roulettes déclipsables sur les parties coulissantes

Les portes coulissantes de cabines LEDA sont équipées de système permettant, d'une simple pression du doigt, de sortir les roulettes basses du rail de guidage afin d'en faciliter le nettoyage et l'entretien. Il est recommandé de mettre dans les rails de la graisse silicone, incolore et hydrofuge, afin de diminuer les dépôts, prolonger l'élasticité des roulettes en Nylon et faciliter le coulissement.

CABINES AVEC RECEVEURS EN BÉTON MINÉRAL

finesse et solidité

LEDA est l'unique fabricant français à proposer 5 gammes de cabines de douche équipées de receveurs en béton minéral extra plat. Les cabines LEDA, appréciées pour leur fonctionnalité et leur facilité de montage, s'enrichissent ainsi d'un nouveau design affichant l'élégance et la finesse tout en offrant une facilité d'utilisation et une grande solidité.
Le béton minéral est un matériau ultra-rigide, chaud et soyeux au toucher. C'est également une matière dense qui constitue une bonne isolation phonique très appréciée dans l'habitat collectif. D'une épaisseur de 35 mm, résistants et stables, ces receveurs sont tout particulièrement recommandés pour les chantiers de rénovations. Leur surface est constituée de gelcoat naturellement peu glissant qui peut recevoir un traitement antidérapant de surface Classe PN24 (en série ou en option sur certaines séries). Nos receveurs sont conformes à la norme EN 14527+ A1 2010.

BÉNÉFICIEZ D'UNE AIDE OU D'UNE SUBVENTION POUR L'INSTALLATION DE VOTRE ÉQUIPEMENT

Dans le cadre de l'adaptation du logement aux personnes agées, handicapées ou à mobilité réduite, différentes mesures ont été prises par l'Etat afin d'améliorer les conditions de logement et favoriser le maintien à domicile.
Des aides et prêts peuvent être accordés pour faire des travaux d'amélioration dans votre logement (accessibilité, installation d'équipements...)
Certaines de ces aides sont soumises à des conditions de ressources.
Prenez connaissance de multiples solutions du dispositif >**HABITER FACILE**< de **L'AGENCE NATIONALE DE L'HABITAT** (**ANAH**) sur le site : www.anah.fr

Grâce à l'aide financière HABITER FACILE, l'ANAH peut financer jusqu'à la moitié de vos travaux et vous accompagner dans toutes les étapes de votre projet.

LE CRÉDIT D'IMPÔT

Le dispositif de crédit d'impôt pour les dépenses d'équipement pour personnes âgées ou personnes handicapées a été réconduit pour l'année 2020. Ces travaux doivent être facturés avant le : 31/12/2020.

Consultez les informations sur le site :

www.service-public.fr/particuliers/vosdroits/F10752

guide de solutions d'ouverture

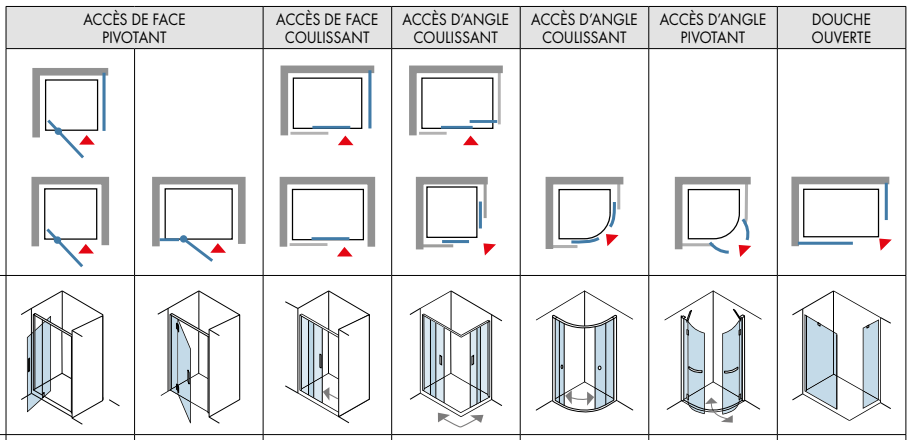

		ACCÈS DE FACE PIVOTANT		ACCÈS DE FACE COULISSANT	ACCÈS D'ANGLE COULISSANT	ACCÈS D'ANGLE COULISSANT	ACCÈS D'ANGLE PIVOTANT	DOUCHE OUVERTE
GAMMES & POSITIONNEMENT TARIFAIRE								
BIEN ÊTRE Premium	**PREMIUM**			●				
BIEN ÊTRE	**PREMIUM**			●				●
ACCESS	**CONFORT+**		●		●	●	●	
New **NEW CITY MINERAL**	**CONFORT**	●			●	●		
New **KARA MINERAL**	**CONFORT**	●		●	●	●		

LEDA

SIÈGE SOCIAL Z.A. du bois Gasseau I CS 40252 Samoreau I 77215 AVON CEDEX I tél. 01 60 71 65 65 I info@leda.tm.fr I www.leda.fr

Design LEDA I Documents et photos non contractuels I Descriptifs valables sauf erreurs typographiques.